KONTROLLIAKT

26.04.2002.a nr 045/2001

Õppepraktika korraldus kutseõppeasutustes

Koostajad:

Kristjan Paas, tulemusauditi osakonna auditijuht
Kaire Tamm, tulemusauditi osakonna audiitor
Heiki Randma, tulemusauditi osakonna audiitor

Tallinn
2002

Sisukord

Sissejuhatus **4**

Valdkonna lühiülevaade 4
Teema tähtsus 4
Auditi teostus 5

1. Praktika osatähtsus kutseõppes **7**

2. Praktika kutseõppeasutustes **9**

2.1. Praktikabaaside olukord 9
2.2. Praktikabaaside kasutamine 10

3. Ettevõttepraktika **12**

3.1. Praktikakoha leidmine 12
3.2. Õppeasutuste koostöö ettevõtetega 13
3.3. Ettevõttepraktika rahastamine 15

4. Järelevalve õppepraktika korralduse üle **16**

Lisad **18**

1. Intervjuude nimekiri 19
2. Kokkuvõte kutseõppeasutuste õpilaste küsimustike vastustest 21
3. Kokkuvõte ettevõtete küsimustike vastustest 25
4. Kutseõppeasutuste õppekavade mahud 28

Selgitus kontrolliakti kohta

Kontrolliakt on auditeeritavaga kooskõlastatud eelaruande põhjal koostatud dokument, mille Riigikontroll edastab auditeeritavale ametliku vastuse saamiseks.

Vastuses esitavad auditeeritavad oma kommentaarid kontrolliaktis toodud järelduste ja ettepanekute kohta ning tegevuskava ettepanekute rakendamiseks ja puuduste kõrvaldamiseks.

Kontrolliakti ja auditeeritava vastuse põhjal koostab Riigikontroll lõpparuande (peakontrolöri otsuse), mis sisaldab ka Riigikontrolli seisukohti auditeeritava vastuse ja tegevuskava suhtes. Koos lõpparuandega (peakontrolöri otsusega) avaldatakse tervikuna ka auditeeritava vastus.

Kontrolliakti struktuur

Kontrolliakt koosneb sissejuhatusest, neljast tähelepanekuid, järeldusi ja ettepanekuid sisaldavast peatükist ning lisadest.

Sissejuhatus auditisse annab ülevaate auditi teemast, tähtsusest, eesmärgist, metoodikast ja ulatusest.

Peatükkides 1–4 käsitletakse õppepraktika korraldust kutseõppeasutustes ja ettevõtetes ning Haridusministeeriumi järelevalvet õppepraktika korralduse üle.

Sissejuhatus

Valdkonna lühiülevaade

Kutsehariduse korraldamine kuulub Haridusministeeriumi valitsemisalasse ja sellega on peamiselt seotud poliitikaosakond, planeerimise osakond ja järelevalve osakond. Lisaks tegelevad kutseõppeasutuste (edaspidi ka õppeasutused, koolid) küsimustega koolivõrgu büroo ja riigivara haldusbüroo. Kuni 2001. aasta juunini tegelesid riigi kutseõppeasutustega Haridusministeeriumi üldosakond ja kutseharidusosakond.

2001. aasta 1. septembri seisuga on Eestis 87 kutseharidust andvat õppeasutust (sh ei ole arvestatud rakenduslikke kõrgkoole). Riigi kutseõppeasutusi on 57, neist Haridusministeeriumi haldusalas 54 (sh 3 vanglakooli), 1 Sotsiaalministeeriumi ja 2 Siseministeeriumi haldusalas. Munitsipaalomandis on 3 ja eraomandis 27 kutseõppeasutust.

Kutsekoole finantseeritakse riigieelarvest, valla- või linnaeelarvest, kooli põhimääruses sätestatud kooli põhitegevusega seotud tasulistest teenustest, laekumistest sihtasutustelt ja muudest vahenditest.

Riigieelarvest kaetakse kutsekoolide toitlustamiskulud, stipendiumid ja õppekulud, investeeringuteks eraldatakse raha riiklike investeeringute programmi (RIP) kaudu. Koos investeeringuraha, riigieelarve eraldiste ja omatuludega on kutseõppeasutuste eelarve kasvanud 345 miljonilt kroonilt 1998. aastal 561 miljoni kroonini 2002. aastal.

Teema tähtsus

Riigikontroll valis auditeerimiseks õppepraktika korralduse kutseõppeasutustes mitmel põhjusel.

- Õppepraktika käigus omandab õpilane lisaks praktilistele oskustele ka oskuse töötada kollektiivis.
- Õppepraktika on õpilasele esmane võimalus tutvuda tööturu nõudmistega ning saada esimene töökogemus. Riigikontrolli küsitlus ettevõtetes näitas, et ligi 54% praktikante võtnud ettevõtetest on neil õppepraktikal käinud õpilasi endale tööle võtnud.
- Õpilaste näidatud oskused õppepraktikal annavad hea pildi kooli tasemest ning võimaldavad koolil saada kiiret tagasisidet oma õppekavade kvaliteedi kohta.

- Õppepraktika ettevõtetes paneb ettevõtjatele suurema vastutuse kutsehariduse arendamisel ning aitab vähendada vahet ettevõtjate ootuste ning kutseõppe tegeliku olukorra vahel.
- Õppepraktikakohtade pakkumine ettevõtetes on heaks tööjõu vajaduse indikaatoriks tööturul.

Auditi teostus

Auditi eesmärgiks on hinnata, kas Haridusministeeriumi ja kutseõppeasutuste korraldatav õppepraktika on eesmärgipärane ja vastab tööturu vajadustele. Vaadeldav periood on peamiselt 1999–2001.

Auditeerimist alustades püstitas Riigikontroll hüpoteesid ning nende hindamiseks vajalikud kriteeriumid, millest lähtudes hinnati kutseõppeasutuste õppepraktika korraldust. Hüpoteesid on järgmised:

- Õppepraktika läbiviimine kutseõppeasutustes on ühtlustatud ja selgelt reguleeritud.
- Õppepraktika läbiviimine ettevõtetes ja järelevalve ettevõttepraktika üle on selgelt reguleeritud.
- Haridusministeerium ja kutseõppeasutused on tegelenud õppepraktika tulemuste seirega.

Riigikontroll keskendus auditis neljale kutsekoolides õpetatavale erialale: õmblemine, kokk, autolukksepp, infotehnoloogia. Erialasid valides lähtuti esiteks sellest, et valimisse kuuluksid suurema vastuvõtuarvuga ja levinumad erialad. Teise asjaoluna arvestati kooli lõpetajate ja katkestajate töötuks jäämise määra ning valimisse kaasati nii madala kui kõrgema töötusemääraga kutseõppeasutused. Kolmandaks peeti silmas, et esindatud oleksid nii erialad, mille suunitlus on kitsam (nt õmblemine, toitlustus), kui ka valdkonnaülesed erialad, nt infotehnoloogia.

Kuna kõiki valitud erialasid õpetavaid koole ei olnud võimalik töö mahukuse tõttu külastada, siis otsustati kuue kutseõppeasutuse kasuks: Tallinna Tööstushariduskeskus (edaspidi Tallinna THK), Tallinna Majaka Teeninduskool, Rakvere Kutsekeskkool, Vana-Vigala Tehnika- ja Teeninduskool (edaspidi Vana-Vigala TTK), Kuressaare Ametikool ja Narva Kutseõppekeskus. Valiku peamiseks kriteeriumiks oli erinevate regioonide ja erineva arengutasemega õppeasutuste esindatus.

Auditirühm intervjueeris kutsekoolide juhtkonda ja õppepraktika korraldusega seotud töötajaid ning Haridusministeeriumi ametnikke. Intervjueeritute nimekiri on esitatud lisas 1.

Samuti viidi läbi ankeetküsitlus, uurimaks õpilaste hinnangut õppepraktika korraldusele. Küsitletavate valikul lähtuti kriteeriumist, et kõigist koolidest oleks esindatud vähemalt 10 õpilast iga Riigikontrolli valitud eriala kohta. Reaalselt kujunes see arv isegi suuremaks. Samuti peeti silmas, et võimalikult paljud küsitletavad oleksid läbinud õppepraktika nii koolis kui ka ettevõttes. Kõigil erialadel polnud see paraku võimalik: infotehnoloogia aluste eriala õppekava oli valdavalt üheaastase õppeajaga, seetõttu polnud selle eriala õpilased veel ettevõttepraktikal käinud.

Kokku täitis Riigikontrolli küsimustiku 328 õpilast. Ülevaade õpilaste seas läbi viidud küsitluse tulemustest on toodud lisas 2.

Auditirühm küsitles ka ettevõtjaid, et selgitada välja nende arvamus õppepraktika korralduse kohta. Küsimustikke saates arvestati, et ettevõtete tegevusvaldkonnad kattuksid eespool märgitud nelja erialaga. Püüti leida nii ettevõtteid, kes oleks mõnega valitud kuuest õppeasutusest kontaktis olnud, kui ka ettevõtteid, kellel kontaktid kutseõppeasutustega sootuks puudusid.

Küsimustik saadeti 64 ettevõttele, selle tagastas 45. Lisaks külastas auditirühm 39 ettevõtet, kus küsimustik täideti kohapeal, ning viidi läbi 12 telefoniintervjuud. Ülevaade ettevõtete seas läbi viidud küsitluse tulemustest on toodud lisas 3.

Auditirühma kuulusid Riigikontrolli tulemusauditi osakonna auditijuht Kristjan Paas ning audiitorid Heiki Randma ja Kaire Tamm.

1. Praktika osatähtsus kutseõppes

Haridusministeerium ei ole taganud ühtset õppepraktika korraldust ning see on kutseõppeasutustes erinev. Tulenevalt kutseõppeasutuse seadusest peaks kutsekoolides toimuma õpe riikliku õppekava alusel koostatud õppekavade järgi[1]. Seni kehtib vaid Vabariigi Valitsuse määrusega[2] kinnitatud kutseala riikliku õppekava koostamise üldraamistik, mis sätestab õppenädala pikkuse ja üldhariduslike õppeainete mahu. Nõuded õppekavade ülesehitusele, sh praktilise õppe läbiviimise kord, praktilise ja teoreetilise õpetuse ning kooli õppe- ja ettevõttepraktika vahekord peaksid olema sätestatud kutseala riiklikus õppekavas. Tänaseks ei ole haridusminister kinnitanud ühegi kutseala riiklikku õppekava, mistõttu iga kool korraldab õppetööd enda kehtestatud prioriteetide alusel.

Seni pole ühegi kutseala riiklikku õppekava, kinnitatud on vaid kutsekooli õppenädala pikkus ja üldhariduslike õppeainete maht. Kõik praktikaga seonduv on sätestamata.

Haridusministeeriumi kontroll kutseõppeasutuste õppetöö ja praktika korralduse üle on piirdunud peamiselt õppekavade kinnitamisega. Samas on kutseõppeasutuste õppekavad kohati üldsõnalised ega anna Haridusministeeriumile piisavat teavet. Õppekavade praktikabaaside kirjeldustest ei ole võimalik välja lugeda, millised on nõuded kooli praktikabaasile, millise tasemega on kooli töökodade seadmed ning kuidas on konkreetsed seadmed kaasatud igapäevasesse õppetöösse. Õppekavad registreeritakse ministeeriumi õppekavade registris, mille loomise üheks eesmärgiks oli ka õppekavade võrdlev analüüsimine[3]. Olemasolevad registriandmed võimaldavad aga õppekavasid võrrelda vaid selliste tunnuste alusel nagu õppe tase, kestvus ning maht ainepunktides või õppenädalates. Ministeerium pole sarnaste erialade õppekavu **sisuliselt** analüüsinud ega võrrelnud.

Õppeasutuste endi õppekavad ei anna ministeeriumile piisavat teavet praktikabaaside kohta. Samuti on praktika maht eri koolide sarnastel erialadel väga erinev.

Riigikontroll auditeeris õppepraktika korraldust kuues õppeasutuses ning leidis, et õppekavade ülesehitus sarnastel erialadel on väga erinev. Näiteks autolukksepa erialal moodustab kooli õppepraktika maht Kuressaare Ametikoolis 7% kogu õppekava mahust, samas kui Tallinna Tööstushariduskeskuses on see näitaja 32% (täpsem ülevaade õppekavade mahtudest on lisas 4). Kuna õppekavade koostamist reguleerivad nõuded puuduvad, ei ole koolid koostamisel lähtunud eriala spetsiifikast, vaid oma võimalustest praktilist õpet läbi viia.

[1] § 10 lg 1
[2] Vabariigi Valitsuse 13.10.1998. a määrus nr 223
[3] Haridusministri 04.12.1998. a määrus nr 32

Samuti on õppepraktika eesmärgid sõnastatud üldsõnaliselt ning kooliti erinevad ka praktikal täidetavad ülesanded. Mitmes Riigikontrolli poolt külastatud õppeasutuses täitsid õpilased ettevõtete poolt koolile esitatud tellimustöid ning sisuliselt sarnanes koolipraktika ettevõttepraktikaga.

Õppepraktika eesmärgid on üldsõnalised. Mõnes koolis täidavad õpilased ettevõtete tellimustöid ning koolipraktika sarnaneb sisuliselt ettevõttepraktikaga.

Ettepanek haridusministrile

- Reguleerida kutsealade riiklike õppekavade kaudu kooli õppepraktika ja ettevõttepraktika läbiviimise kord, maht ning eeldatavad tulemused.

2. Praktika kutseõppeasutustes

2.1. Praktikabaaside olukord

Haridusministeerium ei ole kehtestanud nõudeid kutseõppeasutuste õppe- ja praktikaruumide sisustusele, mistõttu koolidel on võimalik läbi viia kutseõpet tingimustes, kus puudub sobiv ja õppekavale vastav praktikabaas. Näiteks Rakvere Kutsekeskkooli autolukksepa eriala praktikabaas koosnes üksnes ühest tõstukist ja paarist komplektist mutrivõtmetest ning seda püüti kompenseerida õppeekskursioonidega autoremondiga tegelevatesse ettevõtetesse. Teise näitena võib tuua Vana-Vigala Tehnika- ja Teeninduskooli, kus infotehnoloogia aluste eriala praktikabaasis puudus auditeerimise ajal internetiühendus.

Kuna ministeerium pole kehtestanud nõudeid praktikaruumide sisustusele, on koolide praktikabaasid äärmiselt erinevad: mõnes pole sisuliselt võimalik praktiseerida, teiste sisseseade ületab piirkonna ettevõtete omi.

Samas leidub koole, kus praktikabaasi väljaarendamisele on väga suurt tähelepanu pööratud ning nende sisseseade ületab koguni piirkonna ettevõtete omi. Näiteks Narva Kutseõppekeskuse praktikabaasi ajakohastamine on viinud olukorrani, kus õppepraktika sarnaneb aina enam tootmistegevusega ning õpilased veedavad enamiku praktikaajast koolis (keskmiselt 80% kogu praktika mahust). Esineb ka juhtumeid, kus õpilased sooritavad kogu õppepraktika koolis. Nii jääb neil saamata reaalne töökogemus kollektiivis ning puudub võimalus näidata end tulevasele tööandjale.

Riigi kutseõppeasutustele on viimastel aastatel riigieelarvest investeeringuteks eraldatud üle 80 miljoni krooni, millest enamik on läinud praktikabaaside renoveerimiseks. Kuna Haridusministeerium ei ole kehtestanud nõudeid kutseõppeasutuste praktikabaasidele, siis on puudunud sisuline alus, mille järgi investeeringuid planeerida ning hinnata vajadust täiendavalt investeerida.

Tabel 1. Investeeringud riigi kutseõppeasutustele (tuhandetes kroonides) 1999–2002

INVESTEERINGUD	1999	2000	2001	2002	2003	2004	2005
Ehitused	0	0	0	0	0	0	0
Renoveerimised	9 460	21 930	25 733	12 136	29 154	28 070	19 234
Soetused	4 290	6 904	7 537	3 425	2100	4080	6200
Kokku	**13 750**	**28834**	**33 270**	**15 561**	**31 254**	**32 150**	**25 434**

Allikas: RIP 1999–2001, RIP 2000–2002, RIP 2001–2004, RIP 2002–2005, Vabariigi Valitsuse 23 01.2002. a määrus nr 37

Ehkki koolid teenivad praktikabaasides läbiviidava õppetootmistegevusega märkimisväärset tulu, on nad seda suhteliselt vähe kasutanud oma õppetingimuste parandamiseks, eelistades selleks riiklikke investeeringuid. Haridusministeeriumil puudub täpne ülevaade koolide omatulude kasutamisest õppebaaside arendamiseks. Riigikontrolli külastatud koolides on omatuludest investeeritud hoonete remonti, uutesse seadmetesse ja praktikabaasidesse, kuid tasutud ka rendimakseid ja ostetud sõiduautosid. Üldjuhul moodustasid vaadeldud kutseõppeasutustes omatuludest tehtud investeeringud vähem kui 10% kogu omatulude mahust.

Ehkki koolid teenivad praktikabaasides tehtava õppetootmistegevusega märkimisväärset tulu, eelistavad nad õppetingimusi parandada riiklike investeeringute abil.

Tabel 2. Kutseõppeasutuste omatuludest tehtud investeeringud (tuhandetes kroonides) 1999–2001

KUTSEÕPPEASUTUS	1999		2000		2001	
	Tehtud kulutus	% oma-tuludest	Tehtud kulutus	% oma-tuludest	Tehtud kulutus	% oma-tuludest
Kuressaare Ametikool	115	3	374	7	103	2
Narva Kutseõppekeskus	82	10	561	49	350	12
Rakvere Kutsekeskkool	0	0	202	12	0	0
Tallinna Majaka Teeninduskool	0	0	60	2,1	160	4
Tallinna Tööstushariduskeskus	1 250	45	1 430	42	2 200	49
Vana-Vigala Tehnika- ja Teeninduskool	174	6	115	5	58	3

Allikas: kutseõppeasutuste vastused Riigikontrolli küsimustikule

2.2. Praktikabaaside kasutamine

Haridusministeerium on eraldanud investeeringuid eeskätt kutseharidusreformi käigus kutseõppekeskusteks reorganiseeritud õppeasutustele, kuhu on asutud välja arendama kaasaegset praktikabaasi. Samas on palju koole, mille praktikabaasi kaasajastamiseks ei ole ministeerium vahendeid planeerinud. Renoveeritud praktikabaase võiks kasutada mitme kooli õpilased, kuid seni pole kutseõppekeskuste arendamisel sellest põhimõttest lähtutud.

Ministeerium on küll investeerinud kutseõppekeskuste ajakohastamisse, kuid pole taganud nende ristkasutust.

Kõik Riigikontrolli külastatud õppeasutused viisid kooli õppepraktika läbi oma kooli praktikabaasis, ükski ei olnud kasutanud teiste koolide oma. Samuti polnud ükski kool oma praktikabaasi teiste koolide õpilaste käsutusse andnud. Praktikabaaside ristkasutust ei näinud ette ka nende koolide arengukavad.

Ettepanekud haridusministrile

- Töötada välja nõuded kutseõppeasutuste praktikabaasidele erialade kaupa.

- Töötada välja kutseõppeasutuste praktikabaaside arendamise kava, milles otsustada:
  - milliste koolide praktikabaas arendatakse nõuetele vastavaks;
  - millal ning millistest vahendistest seda tehakse;
  - kuidas tagatakse praktika läbiviimine nendes kutseõppeasutustes, mille praktikabaas ei vasta nõuetele ja mida edasi ei arendata.

  Kuni vastava kava kinnitamiseni peatada investeeringute tegemine kutseõppeasutuste praktikabaasidesse.

- Kontrollida koolitustellimuste esitamisel ja erialade avamisel, kas kutseõppeasutuse praktikabaas võimaldab läbi viia kutseõpet vastavalt õppekavas kehtestatud tingimustele, ning lubada vastu võtta ainult nii palju õpilasi, kui paljudele suudab kool tagada korraliku praktikavõimaluse.

3. Ettevõttepraktika

3.1. Praktikakoha leidmine

Haridusministeerium on hakanud viimastel aastatel ettevõttepraktika korraldusele rohkem tähelepanu pöörama. 2001. aastal sätestati kutseõppeasutuse seaduses, et praktika korraldamisel ettevõttes sõlmivad ettevõte, kutseõppeasutus ja õpilane lepingu. Samas pole ühegi õigusaktiga seni reguleeritud ettevõttepraktika läbiviimise täpset korraldust, selle mahtu ning ettevõttepraktika rahastamist.

Haridusministeerium on hakanud ettevõttepraktika korraldusele küll rohkem tähelepanu pöörama, kuid pole seda siiski veel piisavalt analüüsinud.

Kuigi ettevõttepraktika on ühe õppepraktika osana ette nähtud kõikides Riigikontrolli auditeeritud koolide õppekavades, pole ministeerium huvi tundnud, kuidas koolid tagavad ettevõttepraktika läbimise vastavalt õppekavale. Õppeasutustel on seni võimaldatud võtta õpilasi vastu ilma neile eelnevalt ettevõttepraktika kohti tagamata, mistõttu koolid pole kohustatud uurima, kas piirkonnas on üldse piisavalt praktikakohti ning kas tööturul on vajadust vastava eriala ja kvalifikatsiooniga spetsialistide järele. Nii võivad kutseõppeasutused vastuvõtmisel lähtuda eeskätt eriala populaarsusest õpilaste hulgas, arvestamata tegelikku vajadust vastava eriala spetsialistide järele.

Riigikontroll uuris, kuidas õpilased endale ettevõttepraktika koha leidsid. Küsitlus näitas, et üle 80% viimase kursuse õpilastest leidis koha iseseisvalt või tuttavate-sugulaste abiga ning vaid 14% kooli suunamisel. Selline praktikakoha leidmise delegeerimine õppeasutuselt õpilasele vähendab kooli võimalusi mõjutada õppepraktika kvaliteeti ning annab õpilastele võimaluse sooritada praktika fiktiivselt.

Vaid 14% Riigikontrolli küsitletud õpilastest sai praktikakoha kooli kaudu, valdav osa leidis selle ise või tuttavate-sugulaste abiga.

Joonis 1. Praktikakoha leidmine

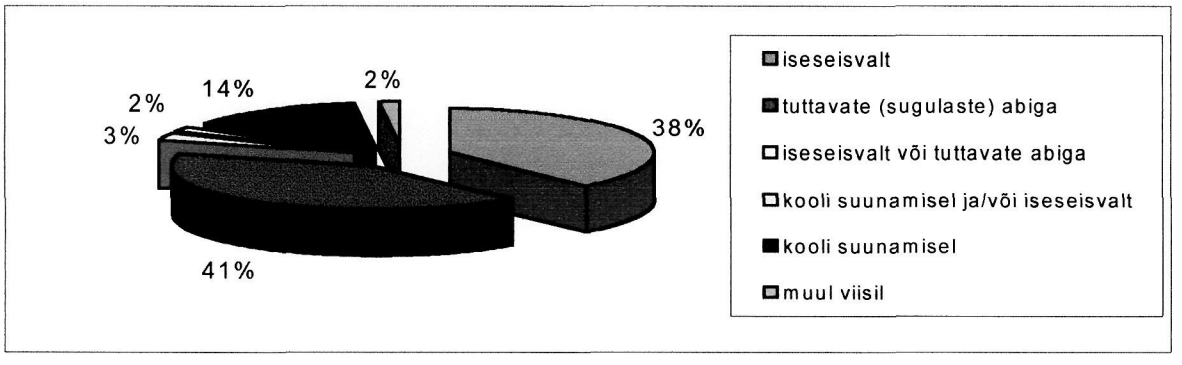

Allikas: kutseõppeasutuste õpilaste vastused Riigikontrolli küsimustikule

Ettepanekud haridusministrile

- Määratleda õpilase ja kooli vastutus ettevõttepraktika koha leidmisel. Kaaluda võimalust eelistada vastuvõtul neid õpilasi, kellel on praktikakoht olemas.

- Kontrollida erialade avamisel ja koolitustellimuse esitamisel ettevõttepraktika kohtade olemasolu ja vältida vastuvõttu ebapiisavate ettevõttepraktika võimalustega erialadele.

3.2. Õppeasutuste koostöö ettevõtetega

Kutseõppeasutused on hakanud enam tähelepanu pöörama koostöö tihendamisele ettevõtjatega, mitmed koolid on ettevõtetega koostöölepinguid sõlminud. Ettevõtjate küsitlemisest selgus, et 58% praktikante võtnud ettevõtetest peab koostööd kutseõppeasutustega siiski ebapiisavaks või puuduvaks.

Joonis 2. Ettevõtjate hinnang koostööle kutseõppeasutustega

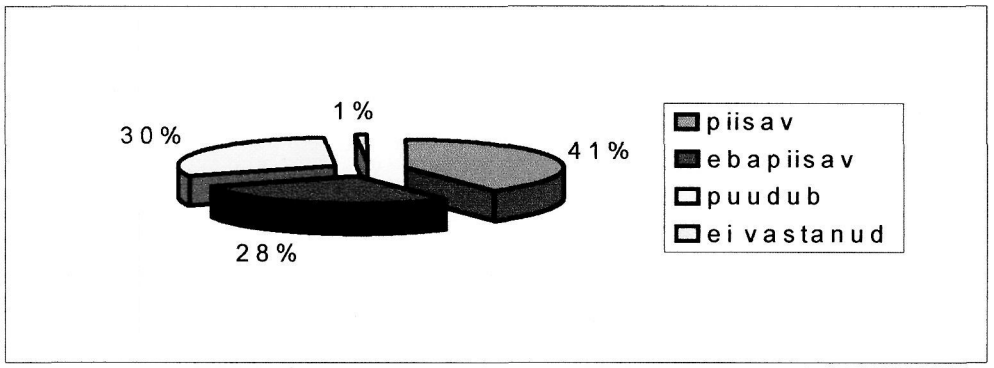

Allikas: ettevõtete vastused Riigikontrolli küsimustikule

Ebapiisava koostöö peamiste põhjustena nimetasid ettevõtjad koolide initsiatiivitust ning vähest huvi praktikal viibivate õpilaste vastu. Auditirühma vestlustest ettevõtjatega selgus, et nad oleksid huvitatud pikemaajaliste kokkulepete sõlmimisest ettevõttepraktika korraldamisel, milles oleks täpsemalt sätestatud praktikantide ettevõttesse tuleku aeg, nende arv, nõutavad oskused ning osapoolte kohustused. Praegu saadavad koolid oma õpilased ettevõttepraktikale peaaegu üheaegselt, mis raskendab ettevõtetel pakkuda kvaliteetset praktikavõimalust.

Ettevõtjate arvates ei näita koolid üles erilist huvi ettevõttepraktika korraldamise vastu. Ettevõtjad sooviksid praktika korraldamiseks pikaajalisi ja põhjalikke kokkuleppeid.

Peale õpilaste ettevõttepraktika võimaldamise on ligi pool Riigikontrolli küsitletud ettevõtetest valmis võtma kutseõppeasutuste õpetajaid stažeerima. Samuti on üle poole küsitletud ettevõtetest huvitatud oma töötajate saatmisest mõnda kutsekooli täiendkoolitusele, kuid ligi kolmandik ettevõtjatest seadis tingimuseks, et

enne peaks koolide materiaalset baasi parandama ja kutseõpetajate kvalifikatsiooni tõstma.

Riigikontrolli küsitlus näitas, et 28% ettevõtete praktikajuhendajatest ei olnud kursis õpilase praktika eesmärkidega ning 32% ei teadnud ka praktikantide õpitava eriala õppekava ülesehitusest ega õpitud oskustest. Kuna mitmed ettevõtted märkisid, et saavad seda infot alles õppepraktika käigus, ei pruugi praktika ajal õpilastele antavad ülesanded olla vastavuses õppekavas sätestatud praktikaeesmärkidega ning seetõttu kannatab ka ettevõttepraktika kvaliteet.

Kuna ettevõtte praktikajuhendaja saab praktika eesmärgist ja praktikandi oskustest teada sageli alles praktika ajal, ei pruugi antavad ülesanded vastata õppekavast tulenevatele praktika eesmärkidele.

Ettepanekud haridusministrile

- Tagada, et kutseõppeasutused korraldaksid õppetööd paindlikumalt, vältides kõigi õpilaste üheaegset ettevõttepraktikale saatmist. Nii oleks ettevõtetel kergem praktikavõimalusi pakkuda.

- Nõuda, et kutseõppeasutus informeeriks enne ettevõttepraktika algust ettevõtet õpilase ettevõttepraktika eesmärgist ja ülesannetest, mida õpilane peab praktika käigus täitma.

- Tagada, et:
  - praktikakoht võimaldaks õpilasel rakendada õpitud teadmisi ja omandada uusi;
  - õpilane oleks praktikakohal hõivatud tegevustega, mis on otseselt seotud tema õpitava erialaga;
  - õpilane läbiks praktika täies mahus (tundidelt).

3.3. Ettevõttepraktika rahastamine

Haridusministeerium finantseerib kutseõppeasutuse õppekava tervikuna, lähtudes riigi poolt tellitud koolituskohtade maksumusest. Ettevõttepraktika läbiviimisega seotud kulude katmist pole ministeerium eraldi reguleerinud ega rahastanud ning nii on koolide ja praktikat korraldavate ettevõtete rahalised suhted jäetud nende endi korraldada. Riigikontrolli külastatud õppeasutustest polnud ükski eraldanud ettevõtetele vahendeid, et katta õpilaste ettevõttepraktikaga seotud kulusid.

Seni on reguleerimata, kes kannab ettevõttepraktika kulud, see on koolide ja ettevõtete kokkuleppe küsimus. Kuna õpilastele ei kompenseerita lisakulusid, peavad paljud valima mitte sobivaima, vaid lähima praktikakoha.

Samuti ei kata koolid üldjuhul õpilastele ettevõttepraktikaga seonduvaid lisakulutusi (transport, majutus, toitlustamine jne). Seetõttu on õpilaste võimalused ettevõttepraktika koha valimisel piiratud ning nad on sunnitud valima majanduslikult kõige kasulikuma variandi.

Ettepanekud haridusministrile

- Otsustada, kes ja millises mahus finantseerib ettevõttepraktikat.
- Tagada, et transpordi-, majutus vms kulud ei oleks õpilastele takistuseks sobiva ettevõttepraktika tegemisel, näiteks rakendada Tallinnasse tulevate õpilaste puhul ühiselamute ristkasutust.

4. Järelevalve õppepraktika korralduse üle

Haridusministeeriumi järelevalve kutsekoolide õppetöö kvaliteedi ja õppepraktika läbiviimise üle on olnud nõrk. Ministeerium on viimastel aastatel viinud kutseõppeasutustes läbi üle kolmekümne teenistusliku järelevalve, kuid kutsekoolide õppepraktika üle pole järelevalvet korraldatud.

Kutsehariduse kvaliteedi parandamiseks ning riikliku koolitustellimuse koostamiseks on Haridusministeerium tellinud mitmeid uuringuid kutsehariduse valdkonnas, näiteks Eesti Kutsehariduse ja Tööhõive Seirekeskuselt ja EMOR-ilt. Neist esimene on läbi viinud puidu-, mööbli- ja masinatööstuse sektoruuringu; alustatud on info- ja kommunikatsioonitehnoloogia sektoruuringuga. 1998. aastal viis EMOR läbi uuringud ettevõtete ja kutsekoolide koostöö, praktika korralduse ning oskustööjõu kasutamise ja koolitamise kohta.

Vaatamata erinevatele uuringutele ei ole Haridusministeerium süsteemselt kogunud ettevõtjate tagasisidet õpilaste poolt praktika ajal näidatud oskuste ja teadmiste kohta. Koolide järelevalve õpilaste ettevõttepraktika sooritamise üle on nõrk. Riigikontrolli küsitlus näitas, et 33%-l praktikante võtnud ettevõtetest puudus kontakt õpilase praktikale saatnud kooliga. 25% ettevõtetest väitis, et ettevõttepraktika ajal on nendega kontaktis olnud vaid mõni üksik praktikante saatnud õppeasutus ja ainult alla poole (42%) ettevõtetest väitis, et kooli praktikajuhendaja on alati huvi tundnud oma praktikal viibivate õpilaste käekäigu vastu. Riigikontrolli külastatud koolides loetakse ettevõttepraktika sooritatuks, tuginedes ettevõtte poolt praktikapäevikusse tehtud sissekannetele, üldiseloomustusele ning õpilasega peetud vestlusele; süsteemset tagasisidet ei koguta. Seega jäetakse kasutamata võimalus võrrelda eri koolide õpilaste oskusi ja teadmisi ning kasutada saadud infot õppekavade koostamisel.

Ei Haridusministeerium ega õppeasutused pole kehtestanud süsteemset tagasiside korda, mis võimaldaks hinnata kutsehariduse vastavust tööturu ootustele.

Ei ministeerium ega koolid pole kehtestanud ka korda, mille alusel uurida lõpetajate tööhõivet. Seetõttu ei saa hinnata, kas kutseõppeasutustes omandatud haridus vastab tööturu ootustele ning tagab lõpetajate konkurentsivõime.

Ettepanekud haridusministrile

- Töötada välja kriteeriumid kutsehariduse kvaliteedi hindamiseks.

- Koostöös kutseõppeasutustega luua süsteem, mille abil koguda pidevalt tagasisidet õppepraktikat korraldavatelt ettevõtetelt, et võrrelda eri koolide õpilaste oskusi ja teadmisi, ning kasutada saadud andmeid õppekavade arendamisel.

- Koostöös kutseõppeasutustega luua süsteem tagasiside kogumiseks kutseõppeasutuste lõpetanute tööhõive kohta. Et selgitada, kas kutsekooli lõpetanul on olnud viimastel aastatel kindel töökoht, võiks kasutada näiteks Maksuameti või Sotsiaalkindlustusameti infobaase.

Heiki Randma
Audiitor

Kaire Tamm
Audiitor

Olen kontrolliakti kätte saanud ... aprillil 2002. aastal ja sellega tutvunud. Oma seisuskohad aktis toodud ettepanekute kohta esitan 20 tööpäeva jooksul.

Mailis Rand
Haridusminister

Lisad

1. Intervjuude nimekiri

1. 13.09.2001, Tallinna Ehituskooli direktor Ilmar-Kaljo Tiitso;
2. 14.09.2001, Tallinna Majaka Teeninduskooli direktor Erki Piisang;
3. 18.09.2001, Eesti Kutsehariduse ja Tööhõive Seirekeskuse projektijuht Tiina Annus;
4. 19.09.2001, Riikliku Eksami- ja Kvalifikatsioonikeskuse kutseõppeosakonna juhataja Hanno Isok;
5. 21.09.2001, Eesti Ehitusettevõtjate Liidu tegevdirektor Ilmar Link;
6. 24.09.2001, Eesti Hotellide ja Restoranide Liidu tegevdirektor Donald Visnapuu;
7. 25.10.2001, Tallinna Tööstushariduskeskuse direktor Paul Alekand, kergetööstuserialade osakonna juhataja Reet Kallo;
8. 30.10.2001, Rakvere Kutsekeskkooli direktori kt Eero Unt, direktori asetäitja Andra Kongi;
9. 01.11.2001, Tallinna Majaka Teeninduskooli direktor Erki Piisang;
10. 02.11.2001, Koolivõrgu Büroo juhataja asetäitja Mati Kask, arenguosakonna juhataja Raivo Niidas;
11. 08.11.2001, Haridusministeeriumi järelevalveosakonna siseauditi talituse siseaudiitor Alar Ibis, poliitikaosakonna keskhariduse talituse juhataja Helmer Jõgi;
12. 09.11.2001, Tallinna Tööstushariduskeskuse erialajuht Mait Aadna, autoremondilukksepa-elektriku eriala kutseõpetaja Heldur Tamm;
13. 09.11.2001, Tallinna Tööstushariduskeskuse õmblemise eriala kutseõpetajad Larissa Žabskaja ja Margarita Kozlova;
14. 15.11.2001, Narva Kutseõppekeskuse energeetikaosakonna juhataja Liilia Lopatko, praktikaalajuhataja Juri Barajev;
15. 15.11.2001, Narva Kutseõppekeskuse kergetööstusosakonna juhataja Ljudmilla Morina, infotehnoloogia eriala kutseõpetaja Oleg Švets;
16. 15.11.2001, Narva Kutseõppekeskuse koka eriala kutseõpetajad Ljudmilla Gavrilova ja Marina Šervjakova;
17. 16.11.2001, Narva Kutseõppekeskuse direktor Ago Silde;
18. 16.11.2001, Rakvere Kutsekeskkooli infotehnoloogia eriala kutseõpetaja Eha Valner, autolukksepa eriala kutseõpetaja Jüri Valdek;

19. 20.11.2001, Kuressaare Ametikooli asedirektor Kalle Toom;

20. 20.11.2001, Kuressaare Ametikooli õmblemise eriala kutseõpetaja Thea Põldniit, käsitöö- ja kunstiosakonna juhataja Kaie Kesküla;

21. 20.11.2001, Kuressaare Ametikooli infotehnoloogia eriala kutseõpetaja Daniel Frieser, huvijuht Marve Koppel, asedirektor Kalle Toom;

22. 20.11.2001, Kuressaare Ametikooli tehniliste erialade osakonna juhataja Mati Otsing, autolukksepa eriala kutseõpetaja Toomas Kivi;

23. 20.11.2001, Kuressaare Ametikooli hotelli- ja restoraniteeninduse osakonna juhataja Maret Õunapuu, koka eriala kutseõpetaja Lemmi Heero;

24. 21.11.2001, Tallinna Majaka Teeninduskooli tootmisala juhtõpetaja Heiki Eskusson;

25. 26.11.2001, Vana-Vigala Tehnika- ja Teeninduskooli direktori kt Enn Roosi;

26. 26.11.2001, Vana-Vigala Tehnika- ja Teeninduskooli direktori asetäitja kutseõppe- ja haldusalal Ants Ojavee, autolukksepa eriala kutseõpetaja Heiki Aosaar;

27. 26.11.2001, Vana-Vigala Tehnika- ja Teeninduskooli koka-kondiitri eriala kutseõpetaja Inge Rego;

28. 26.11.2001, Vana-Vigala Tehnika- ja Teeninduskooli infotehnoloogia eriala kutseõpetaja Rein Kuusemets;

29. 03.12.2001, Haridusministeeriumi poliitikaosakonna keskhariduse talituse peaekspert Marje Riis, planeerimisosakonna eelarvetalituse juhataja Marju Sepp;

30. 14.12.2001, Eksami- ja Kvalifikatsioonikeskuse kutsehariduse osakonna juhataja Hanno Isok;

31. 17.12.2001, Koolivõrgu Büroo juhataja asetäitja Mati Kask, arenguosakonna juhataja Raivo Niidas;

32. 03.01.2002, Eksami- ja Kvalifikatsioonikeskuse ekspert Ülle Parbo (telefoniintervjuu);

33. 04.01.2002, Haridusministeeriumi planeerimisosakonna analüüsi ja planeerimise talituse peaanalüütik Marge Kõiva (telefoniintervjuu);

34. 25.01.2002, Haridusministeeriumi kantsler Peep Ratas, Koolivõrgu Büroo arenguosakonna juhataja Raivo Niidas, Eesti Kutsehariduse ja Tööhõive Seirekeskuse projektijuht Tiina Annus.

2. Kokkuvõte kutseõppeasutuste õpilaste küsimustike vastustest

Kokku täitis Riigikontrolli küsimustiku 328 õpilast vanuses 16–31 (keskmine vanus ligi 19). Ettevõttepraktikal oli neist käinud 235 õpilast ehk 72%. Küsimustikule vastanud õpilastest õppis 28% autolukksepa, 19% infotehnoloogia, 32% koka ja 21% õmblemise erialal.

Õppepraktika korraldus

1. **Kas praktika kutseõppes on Teie arvates vajalik?**
   a) jah (97% õpilastest)
   b) ei (1% õpilastest)
   2% õpilastest ei vastanud küsimusele.

2. **Millise hinnangu Te annate...?**
   ...koolis läbiviidava õppepraktika korraldusele (keskmine hinne 3,6)
   ...kooli õppepraktikabaasi tehniliste seadmetega varustatusele (keskmine hinne 3,6)
   ...koolis läbiviidava praktika ajalisele kestusele (keskmine hinne 3,8)
   ...kooli õppepraktika käigus täidetavatele ülesannetele (keskmine hinne 3,8)
   ...koolis läbiviidava õppepraktika juhendamisele (keskmine hinne 3,9)
   ...ettevõttepraktika korraldusele (keskmine hinne 3,9)
   ...ettevõttepraktika ajalisele kestusele (keskmine hinne 3,9)
   ...ettevõttepraktika käigus täidetavatele tööülesannetele keskmine hinne 3,9)
   ...ettevõttepraktika juhendamisele (keskmine hinne 4)

   Selgitus: hinnang anti viie punkti skaalas, kus 5 tähendas väga hea, 4 hea, 3 rahuldav, 2 halb ja 1 väga halb. Nii kooli- kui ettevõttepraktika käigus täidetavate ülesannete puhul palus auditirühm arvestada ülesannete sisu, mahtu ja vastavust praktika eesmärkidele.

3. **Kas Teie arvates peaks...?**
   a) ...praktika toimuma ainult kooli õppepraktikabaasis (1% õpilastest)
   b) ...praktika toimuma pigem kooli õppepraktikabaasis kui ettevõtetes (4% õpilastest)
   c) ...kooli õppebaasides läbiviidav praktika ja ettevõttepraktika olema omavahel tasakaalus (64% õpilastest)
   d) ...praktika toimuma pigem ettevõtetes kui kooli õppepraktikabaasis (21% õpilastest)
   e) ...praktika toimuma ainult ettevõtetes (5% õpilastest)
   5% õpilastest ei vastanud küsimusele.

Kooli praktikabaasis läbiviidav õppepraktika

4. **Kas Teie arvates peaks kooli õppepraktika toimuma...?**
   a) ...vaheldumisi eriala- ja üldhariduslike õppeainetega (57% õpilastest)
   b) ...pikemate tsüklitena õppeaja jooksul (38% õpilastest)
   c) ...muu (2% õpilastest)
   3% õpilastest ei vastanud küsimusele.

5. **Kas Te oleksite valmis käima õppepraktikal ka teiste koolide praktikabaasis?**
   a) jah (13% õpilastest)
   b) jah, kui kaetakse sellega seotud täiendavad kulud (44% õpilastest)
   c) ei (17% õpilastest)
   d) ei oska öelda (26% õpilastest)

6. **Kas Te kooli õppepraktika käigus kasutasite koolis eelnevalt õpitud teadmisi?**
   a) jah (91% õpilastest)
   b) ei (5% õpilastest)
   4% õpilastest ei vastanud küsimusele.

7. **Kas Te omandasite kooli õppepraktika käigus uusi oskusi või teadmisi?**
   a) jah (91% õpilastest)
   b) ei (4% õpilastest)
   5% õpilastest ei vastanud küsimusele.

8. **Nimetage suurimad puudused õppepraktika läbiviimisel kooli praktikabaasis.**

Ettevõttepraktika

Järgnevatele küsimustele on vastanud ainult ettevõttepraktikal käinud 235 õpilast.

9. **Kuidas leidsite ettevõttepraktika koha?**
   a) ise (34% õpilastest)
   b) tuttavate või sugulaste abiga (26% õpilastest)
   c) kooli suunamisel (11% õpilastest)
   d) muu (1% õpilastest)
   1% õpilastest ise ja kasutas ka tuttavate või sugulaste abi;
   2% õpilastest tuttavate või sugulaste abiga ja kooli suunamisel;
   2% õpilastest ise ja kooli suunamisel;
   23% õpilastest ei vastanud küsimusele.

10. **Kas kasutasite koolis õpitud teadmisi ettevõttepraktikat sooritades?**
    a) jah (65% õpilastest)
    b) ei (6% õpilastest)
    29% õpilastest ei vastanud küsimusele.

11. **Kas omandasite ettevõttepraktika käigus uusi oskusi või teadmisi?**
    a) jah (98% õpilastest)
    b) ei (2% õpilastest)

12. Milliseid ettevõttepraktikal saadud kogemusi hindate kõige rohkem?

a) kutseoskusi (37% õpilastest)
b) kollektiivis tegutsemise kogemust (15% õpilastest)
c) uusi tutvusi (3% õpilastest)
d) muud (1% õpilastest)

9% õpilastest nii kutseoskusi kui ka kollektiivis tegutsemise kogemust;
3% õpilastest nii kutseoskusi, kollektiivis tegutsemise kogemust kui ka uusi tutvusi;
2% õpilastest kõige rohkem kutseoskusi ja uusi tutvusi;
1% õpilastest kõige rohkem kollektiivis tegutsemise kogemust ja uusi tutvusi;
1% õpilastest kõige rohkem uusi tutvusi ja lisaks midagi muud;
28% õpilastest ei vastanud küsimusele.

13. Kuidas tasustatakse praktikanti ettevõttepraktikal tehtud töö eest?

a) ei tasustata üldse (17% õpilastest)
b) rahaline tasu (37% õpilastest)
c) muud hüvitised, nt toitlustamine (13% õpilastest)

4% õpilastest sai nii rahalist tasu ja kui ka muid hüvitisi;
29% õpilastest ei vastanud küsimusele.

14. Kas koolipoolne esindaja käis Teid ettevõttepraktika ajal juhendamas?

a) korduvalt (3%õpilastest)
b) üks kord (5% õpilastest)
c) ei käinud (55% õpilastest)
d) ei oska öelda (8% õpilastest)

29% õpilastest ei vastanud küsimusele.

15. Kuidas suhtus ettevõte Teisse praktika ajal?

a) abistavalt (60% õpilastest)
b) neutraalselt (10% õpilastest)
c) tõrjuvalt (1% õpilastest)

29% õpilastest ei vastanud küsimusele.

16. Kas pärast ettevõttepraktika tegemist leidsite, et valitud eriala...?

a) sobib Teile (44% õpilastest)
b) ei sobi üldse (2% õpilastest)
c) ei oska öelda (24% õpilastest)

30% õpilastest ei vastanud küsimusele.

17. Kas Teie arvates on ettevõttepraktikal tähtis roll tulevase töökoha leidmisel?

a) jah (68% õpilastest)
b) ei (2% õpilastest)
c) ei oska öelda (8% õpilastest)

22% õpilastest ei vastanud küsimusele.

18. Nimetage suurimad puudused ettevõttepraktika läbiviimisel.

Tagasiside ja ettepanekud

19. Kas oleksite tulevikus nõus andma koolile tagasisidet oma erialase rakendamise kohta?

a) jah (45% õpilastest)
b) ei (9% õpilastest)
c) ei oska öelda (40% õpilastest)

6% õpilastest ei vastanud küsimusele.

20. Palun tehke ettepanekuid, kuidas võiks õppepraktikat paremini korraldada.

3. Kokkuvõte ettevõtete küsimustike vastustest

Kokku küsitleti 96 ettevõtet. Keskmiselt töötas ühes küsitletud ettevõttes 622 töötajat, suurimas – Kreenholmi Valduse AS-is – 49 869 ja väikseimas – OÜ-s VAL –2 töötajat (töötajate arv seisuga 01.10.2001). Keskmine käive (2000. aastal) oli 1, 02 mln kooni, suurim 1,2 mld, väikseim 80 000 kr.

1. **Kas olete võtnud praktikale kutseõppeasutuste õpilasi?**
   a) jah (76 ettevõtet)
   b) ei (20 ettevõtet)

2. **Millised on kutsekoolide õpilaste praktikale mittevõtmise peamised põhjused?**
   Kõige enam nimetati, et kutseõppeasutused pole vastava palvega ettevõtte poole pöördunudki, vajatava eriala puudumist kutseõppeasutustes, juhendaja puudumist ettevõttes ning võimaliku juhendaja pingelist töögraafikut.

3. **Kas olete teadlik, millised kutsekoolid õpetavad Teie ettevõtte profiilile vastavaid erialasid?**
   a) jah (21% küsitletud ettevõtetest)
   b) ei (7% ettevõtetest)
   Ülejäänud 72% ettevõtteist ei vastanud.

4. **Kas olete võtnud ettevõttesse tööle kutsekoolide lõpetajaid?**
   a) jah (41% küsitletud ettevõtetest)
   b) ei (23% ettevõtetest)
   36% ettevõtteist ei vastanud.

5. **Mitu kutsekooli õpilast on viimas(t)el aasta(te)l Teie ettevõttes praktikal viibinud?**
   76 ettevõttes käis 2000/2001 õppeaasta jooksul praktikal kokku 1359 õpilast, keskmiselt 12 õpilast ühes ettevõttes (kõige vähem – 1 õpilane, enim – 450 õpilast)

6. **Palun nimetage, milliste kutsekoolide ja erialade õpilasi on kõige rohkem Teie ettevõttes viimastel aastatel praktikal käinud?**
   Üheseid järeldusi teha ei saa, kuna auditirühm küsitles auditis käsitletud kutseõppeasutuste piirkonnas tegutsevaid ettevõtteid või vaatluse all olnud erialade õpilasi kasutavaid ettevõtteid, mistõttu kõige rohkem nimetatigi auditis käsitletud koole.

7. **Milliste kutsekoolide praktikante usaldate kõige rohkem? Miks?**
   Üheselt mõistetavaid järeldusi teha ei saa, kuna ettevõtted mainisid eelkõige kitsalt spetsialiseerunud või siis oma piirkonnas tegutsevat kutseõppeasutust. Näiteks suuremad hotellid nimetasid Majaka Teeninduskooli ja Kuressaare Ametikooli, Narva õmblusettevõtted Narva Kutseõppekeskust, Tallinna õmblusettevõtted Tallinna Tööstushariduskeskust, Rakvere ettevõtted Rakvere Kutsekooli jne.

8. **Kelle initsiatiivil tuleb õpilane enamasti ettevõttepraktikale?**
   a) õpilase (55% praktikante võtnud 76 ettevõttest)
   b) kutsekooli (11% ettevõtetest)
   c) ettevõtte (4% ettevõtetest)
   d) muu (30% ettevõtetest, kes märkis a-, b- ja c-variandi kombinatsioone)

9. **Kas ettevõtte ja kutsekooli esindajad on õpilase praktika ajal omavahel kontaktis?**
   a) jah, alati (42% praktikante võtnud ettevõtetest)
   b) vaid mõne kooli puhul (25% ettevõtetest)
   c) ei ole (33% ettevõtetest)

10. **Kas kutsekool on ettevõtet teavitanud õpilase ettevõttepraktika eesmärkidest?**
   a) jah (72% praktikante võtnud ettevõtetest)
   b) ei (28% ettevõtetest)

11. **Millist toetust on kutsekool pakkunud ettevõttele praktika läbiviimiseks?**
   a) metoodiline abi (9% praktikante võtnud ettevõtetest)
   b) lisatasu juhendajale (1% ettevõtetest)
   c) kooli ruumide või töökodade kasutamine (1% ettevõtetest)
   d) muu (4% ettevõtetest)
   e) ei ole abi pakkunud (85% ettevõtetest)

12. **Kuidas juhendatakse ettevõttes kutsekooli õpilase praktikat?**
   a) see on mõne töötaja lisaülesanne (93% praktikante võtnud ettevõtetest)
   b) selleks tarbeks on ette nähtud eraldi ametikoht (7% ettevõtetest)

13. **Kas ettevõttepoolne praktikajuhendaja on teadlik praktikandi õpitava eriala õppekava sisust ja ülesehitusest?**
   a) jah (67% praktikante võtnud ettevõtetest)
   b) ei (33% ettevõtetest)

14. **Milliseid dokumente tuleb ettevõttepoolsel praktikajuhendajal praktika jooksul täita (kui täidate mitut dokumenti, märkige kõik)?**
   a) praktikapäevik (12% praktikante võtnud ettevõtetest)
   b) praktikandi iseloomustus (3% ettevõtetest)
   c) praktika üldhinnang (3% ettevõtetest)
   d) muu (1% ettevõtetest)
   a; b; c (45% ettevõtetest)
   a; b (23% ettevõtetest)
   c, d (13% ettevõtetest)

15. **Kas ettevõtte poolt on praktikajuhendajale ette nähtud lisatasu?**
   a) jah (9% praktikante võtnud ettevõtetest)
   b) ei (91% ettevõtetest)

16. **Kuidas ettevõte tasustab praktikante?**
    a) rahaga (52% praktikante võtnud ettevõtetest)
    b) muuga, nt töörõivad, toitlustamine (18% ettevõtetest)
    c) ei tasusta (23% ettevõtetest)
    a; b (7% ettevõtetest)

17. **Palun nimetage, millised on ettevõtte täiendavad kulud seoses praktika läbiviimisega.**
    Enim vastati, et täiendavaid kulusid seoses praktikantidega ei esine. Mõnel juhul mainiti juhendaja töö- või lisatasu, juhendaja ajakulu ning täiendavat materjalikulu.

18. **Mitu praktikal olnud kutsekoolide õpilast on jäänud aastas keskmiselt Teie ettevõttesse tööle?**
    a) üle 10 (5% praktikante võtnud ettevõtetest)
    b) 5 – 10 (7% ettevõtetest)
    c) vähem kui 5 (42% ettevõtetest)
    d) ei ole (46% ettevõtetest)

19. **Kuidas hindate kutsekoolide ja ettevõtete koostööd?**
    a) piisav (41% praktikante võtnud ettevõtetest)
    b) ebapiisav (28% ettevõtetest)
    c) puudub (30% ettevõtetest)
    1% praktikante võtnud ettevõtetest ei vastanud.

20. **Milliseid koostöövorme tuleks Teie arvates mitmekesistada (kui peate oluliseks mitut koostöövormi, märkige kõik)?**
    a) ettevõtete kaasamine kutsekoolide vastuvõtuarvude kooskõlastamisse (4% küsitletud ettevõtetest)
    b) ettevõtete kaasamine õppekavade väljatöötamisse (12% ettevõtetest)
    c) kutsekoolide õpetajate stažeerimine ettevõtetes (10% ettevõtetest)
    d) muu (14% ettevõtetest)
    a; b (6% ettevõtetest)
    a; b; c (17% ettevõtetest)
    a; c (4% ettevõtetest)
    b; c (14% ettevõtetest)
    b; d (2% ettevõtetest)
    17% ettevõtetest ei vastanud.

21. **Kas peate kutsekooli õpilaste ettevõttepraktikat kvalifitseeritud tööjõu ettevalmistamisel oluliseks?**
    a) jah (94% küsitletud ettevõtetest)
    b) ei (6% ettevõtetest)

22. **Kas oleksite valmis suunama oma ettevõtte töötajaid kutsekoolidesse täiendkoolitusele?**
    a) jah (49% küsitletud ettevõtetest)
    b) ei (51% ettevõtetest)

4. Kutseõppeasutuste õppekavade mahud

Õmblemise eriala õppekavade mahud

Kutsekool	Üldhariduslikud ained	Erialaained	Kooli õppepraktika	Ettevõtte-praktika	Tunnid kokku
Kuressaare Ametikool	2000 t (43%)	2200 tundi (48%)		400 t (9%)	4600
Narva Kutse-Õppekeskus	2000 t (41%)	925 t (19%)	1875 t (38%)	105 t (2%)	4905
Rakvere Kutse-Keskkool	2000 t (42%)	1200 t (25%)	800 t (17%)	800 t (17%)	4800
Tallinna THK	2000 t (42%)	1000 t (21%)	1020–1300 t (21–27%)	500–780 t (10–16%)	4800

Tabelis toodud õppekavad on põhihariduse baasil ja 3-aastase õppeajaga.

Koka eriala õppekavade mahud

Kutsekool	Üldhariduslikud ained	Erialaained	Kooli õppepraktika	Ettevõtte-praktika	Tunnid kokku
Kuressaare Ametikool	2240 t (43%)	1460 t (28%)	640 t (12%)	840 t (16%)	5180
Narva Kutse-õppekeskus	2000 t (42%)	1620 t (34%)	850 t (18%)	330 t (7%)	4800
Rakvere Kutsekeskkool	2000 t (42%)	1200 t (25%)	800 t (17%)	800 t (17%)	4800
Tallinna Majaka Teeninduskool	2300 t (44%)	1590 t (31%)	320 t (6%)	1000 t (19%)	5210
Vana-Vigala TTK	2240 t (43%)	1240 t (24%)	760 t (15%)	1000 t (19%)	5240

Tabelis toodud õppekavad on põhihariduse baasil ja 3-aastase õppeajaga, v.a Kuressaare Ametikooli õppekava, mille õppeaeg on kolm ja pool aastat.

HARIDUSMINISTEERIUM

Hr Margus Kurm
Riigikontroll

Teie 26.04.02. nr 2-7.1-TA/02/788
Meie 31 .05.2002 nr 1.1-6/3078

Vastus Riigikontrolli 26.04.02 kontrolliaktile nr.045/2001
"Õppepraktika korraldus kutseõppeasutustes"

Austatud härra Kurm

Haridusministeerium, tutvunud kontrollaktiga ja olles kontrollimise perioodil kahel korral vestelnud auditirühma liikmetega, nõustub põhilises osas aktis toodud seisukohtadega. Kahetsusväärne on, et kutsealases koolituses nii olulises küsimuses nagu seda on praktiline väljaõpe, esineb õppetöö korralduses ebakohti ja puudusi, mis on fikseeritud Riigikontrolli kontrollaktis.

Ei saa väita, et haridusministeerium ei ole tundnud huvi õppetöö tulemuste, koolituse sisu ja korralduse vastu koolides. Selgituseks tuleb märkida, et ajavahemikul 1996 kuni 2001 a. oli ministeeriumi struktuuris kutsehariduse osakond, kelle töös oli põhiküsimus kutsealase koolituse ümberkorraldamine riigis, muutuste kavandamine ja elluviimise juhtimine. Ministeeriumi otsealluvuses töötas üle 50 riigi kutseõppeasutuse. Lisaks neile laienes ministeeriumi töö ka munitsipaalsetele ja eraõppeasutustele, haarates nii noorte esmakoolituse kui täiskasvanute tööalase koolituse ja vabahariduse küsimusi riigi ulatuses. Ministeeriumi osakonnad korraldasid hariduspoliitika, sh kutsehariduspoliitika väljatöötamist ja selleks ressursside kavandamist ning seadusandlike aktide ettevalmistamist kutsehariduspoliitika elluviimiseks. Kõrvuti sellega tuli kutsehariduse osakonnal kavandada riiklikku koolitustellimust ja ressursse selle täitmiseks kuni üksikkoolini välja, korraldada õppeasutuste rahastamist, personalitööd kogu kutseharidussüsteemis, arendada rahvusvahelisi suhteid, tellida uuringuid kutseharidusega seotud valdkondades, kontrollida koolituse sisu ja korralduse vastavust kehtestatud korrale, koordineerida kutsealase koolituse sisu ja õppetöö korralduse uuendamist ja õppekavade ettevalmistamist vabaturumajanduse tingimustele vastavaks, jm. Osakonna koosseisus töötas keskmiselt 10 inimest. Selline töömaht ei võimaldanud kõiki küsimusi katta vajaliku arvu ja kvalifikatsiooniga inimestega. Samas tuli arvestada institutsioonide, kohalike omavalitsuste ja sageli maavalitsuste vastuseisu ümberkorraldustele, mis tulenes inimeste mõtteviisi inertsusest ja vähesest kompetentsusest kutseharidusega seotud küsimustes.

2001 aastal korraldas Valitsus ümber haridussüsteemi juhtimise. Moodustati haridusministeeriumi hallatav riigiasutus – Haridusministeeriumi Koolivõrgu Büroo (HM 20.06.01 määrus nr.29 "Haridusministeeriumi Koolivõrgu Büroo moodustamine ja põhimäärus"). Büroo põhiülesanne on teenindada Haridusministeeriumi õppeasutuste eesmärgipäraseks ja efektiivseks juhtimiseks vajalike tugiteenuste süsteemi loomisel ning õppeasutuste tegevuse seaduslikkuse, otstarbekuse ja efektiivsuse hindamisel ja analüüsimisel. Büroo koosseisus on 27 ametikohta. Sellega on loodud eeldused kutseõppeasutuste tegevuse paremaks koordineerimiseks ja järelevalveks.

2001 aasta juunis kiitis Valitsus heaks Tegevuskava kutseharidussüsteemi arendamiseks Eestis aastatel 2001 – 2004. Selles dokumendis nähakse ette prioriteetse ülesandena koolituse kvaliteedi

Munga 18
50088 TARTU

Tel. (07) 350 220
Faks

E-post hm@hm.ee
(07) 350 250

RIIGIKONTROLL
Kuupäev 03.06.02 Reg nr 2-7.1-TA/02/788-1

viimist vastavusse tööturu nõudmistega, koolituse kättesaadavuse ja õppijatele võrdsete võimaluste loomist. Arengute kiirendamiseks on tegevuskavas kavandatud rida meetmeid õppijate nõustamise, õppekeskkonna uuendamise, õppetöö korralduse kaasajastamise, õppekavade arendamise ja õpetajate kvalifikatsiooni tõstmiseks tasemele, mis tagab püstitatud ülesannete täitmise. Tegevuskavas nähakse ette rahalise ressursi mahud kavandatu elluviimiseks. Ministeerium valmistas ette kutseõppeasutuse seaduse ja rakenduskõrgkooli seaduse muutmised, mille Riigikogu võttis vastu 2001 aasta juunis.

2000 aasta detsembris allkirjastasid haridusminister, sotsiaalminister, majandusminister, Eesti tööandjate ja Tööstuse Keskliidu tegevdirektor, Eesti Kaubandus-Tööstuskoja peadirektor ja Eesti Ametiühingute Keskliidu esimees Ühise Tegevuse Kokkuleppe tööjõu kvalifikatsiooni tööturu vajadustega vastavusse viimise kiirendamiseks aastatel 2001 – 2004. Kokkuleppes nähti ette kõigi osapoolte roll ja vastutus ühise eesmärgi saavutamiseks.

Ülaltooduga on loodud eeldused tulemuslikumaks koostööks koolitajate ja nende sotsiaalsete partnerite vahel nii praktilise õppe korraldamisel ettevõtetes konkreetsetel töökohtadel, kutseõpetajate erialasel sta eerimisel töö keskkonnas kui koostöös kutsenõukogudega koolituse sisu ja mahtude määratlemisel.

Haridusministeerium ei saa nõustuda mõningate kontrollaktis toodud seisukohtade ja järeldustega. Nii on aktis väidetud, et kutseharidusele eraldatud eelarvelised vahendid on viimastel aastatel kasvanud 345 milj. kroonilt 1998 aastal 561 milj. kroonini 2002 aastal (lk. 4). Sisuliselt on võrreldud võrreldamatuid suurusi. 1998 aasta kutsehariduse eelarvesse ei olnud arvestatud koolide omatulu summasid. 2002 aasta eelarves on seda aga tehtud. Kontrollaktis käsitletud riigieelarveline rahastamine antud viisil ei ole korrektne ja annab väära pildi tegelikkusest. Omatulus on tulu suuresti näiline. Tegelikult on see koolide majandus- ja õppetegevuse (elanikkonnale osutatavad teenused, mida tehakse praktilise väljaõppe käigus kooli õpptöökodades, täiskasvanute tööalane koolitus, jm) käive, millest saadavat tulu kasutatakse põhiosas selle sama tegevuse tagamiseks. Me ei vaidlusta, et mõnel koolil võib ka tulu olla suurem, kuid kogu süsteemi ulatuses ei ole tulud 100 milj. krooni või suuremas mahus.

Nõustume, et tänaseni puuduvad valdkonniti kutse-, eri- ja ametialade riiklikud õppekavad (kontrollakt lk.7) . Õppetöö toimub kooli õppekavade alusel, millede arendamist riiklikeks õppekavadeks kutsealavaldkonniti korraldavad nn valdkonna juhtivad õppeasutused (kinnitatud HM 10.05.00 käskkirjaga nr. 129 "Kutseala valdkondade riiklike õppekavade väljatöötamist koordineerivate kutseõppeasutuste kinnitamine"). Vastavalt 1999/2000 õppeaastal läbiviidud koolide õppekavade hindamise tulemustele, väidab Riiklik Eksami- ja Kvalifikatsioonikeskus, et 1/3 kõikidest õppekavadest vastavad kinnitatud kutsestandardite nõuetele (tänaseni ei ole kõikides kutseala valdkondades jõutud kutsestandardeid kinnitada). Enne õppekavade registreerimist ministeeriumis kontrollib reeglina õppekavade vastavust üldnõuetele ja kutsestandarditele Riiklik Eksami- ja Kvalifikatsioonikeskus. Kutsealases koolituses ei saa õppekava olla jäik dogma, koolituse sisu peab olema koherentne kiirete arengutega tehnika, tootmise, tehnoloogia, teeninduse valdkondades toimuvate muutustega töö iseloomus. Õppekavades kajastuvad koolide võimalused, traditsioonid õpetuse korralduses, kohaliku piirkonna vajadused ja eripära. Kaasaegne kutseharidus peab andma rohkem valikuid õppijatele, õppija tuleb valikute tegemiseks ette valmistada ja teda teavitada valikute tingimustest. Käsumajanduse tingimustes oli kindlalt ennustatav tööturg, mis püsis muutumatuna aastaid. Vabaturumajanduse tingimustes tuleb arvestada kiirete muutustega,

kus prognoose teha on keeruline. Valitsuse 13.10.98 määrusega nr.233 kinnitatud Kutse-, eri- ja ametialade riiklike õppekavade üldnõuded (p. 8) lubavad teha muudatusi õppekavas kuni 1/3 õppekava mahust ilma, et peaks õppekava uuesti kinnitama. 2/3 õppekava mahust esmakoolituses on ette nähtud kutseala valdkonna üldoskuste ja baasteadmiste omandamiseks.

Igaks aastaks on ministeerium koostöös tööturu osapoolte esindajate, õppeasutuste ja kutsehariduse asjatundjatega määratlenud prioriteetsed arengusuunad lähtuvalt Valitsuses kinnitatud prioriteetidest ja hariduspoliitilistest seisukohtadest. Nende alusel kinnitab iga õppeasutus oma tegevuses prioriteetsed ülesanded, mis väljenduvad õppetöö korralduses, personali arenduses, õppekeskkonna kujundamises ja ka õppekavades. Ministeerium on lähtunud printsiibist, et riigi, st ministeeriumi roll kutsehariduses peab muutuma konkreetset ja korduvat protsessi – õppe-kasvatustöö koolis – juhtivast ja korraldavast rollist poliitilise vastutuse ja finantsilise suunaja rolli, olles seejuures avatud kõigile. Riigil – ministeerium, maavanem – on poliitilise otsuse elluviimise strateegia kujundaja ja selle realiseerumise üle kontrolli teostaja roll. Koolis töötavad pedagoogilise ja erialase ettevalmistuse saanud inimesed. Ministeerium ei saa võtta omale õppetöö metoodiliste juhendite ja reglementide koostamise või kooskõlastamise rolli. Sellega tegelevad vastava kvalifikatsiooniga inimesed. Praeguses olukorras, kus ühelt poolt haridussüsteemis ei ole kutsehariduse sisuliste ja korralduslike probleemidega tegelevat uuringute keskust või struktuuri ning teisalt on muutused olnud väga kiired, mistõttu pedagoogikateadlased ei ole võimelised tegevõpetajaid vajalikult nõustama, on õppekavade arendamisega tegevatele koolidele tehtud ülesandeks nõustada teiste õppeasutuste õpetajaid – toimib 1996 – 1998 aastatel Phare kutsehariduse reformi projekti käigus väljatöötatud pilootkoolide mudel. Kuigi osa õpetajaskonnast ja koolijuhtidest on olnud kaasatud rahvusvahelistesse projektidesse, kus nad on läbinud koolitusi tunnustatud asjatundjate juhendamisel, on ilmne, et õpetaja ettevalmistus tööks kutseõppeasutuses vajab Eestis otsustavat ümberkorraldamist. Koolijuhtide professionaalsust on ministeerium tõstnud täiendkoolituse kaudu ning 1/3 koolijuhtidest on välja vahetatud. See töö jätkub. Ettevalmistamisel on uus õpetajate atesteerimise kord. 2003 aastast jõustuvad uued kvalifikatsiooni nõuded õpetajatele, kus on rõhk asetatud erialasele ja hariduslikule ettevalmistusele. Kutseõpetajatele kehtib nõue läbida regulaarselt erialane staee rimine tööandja juures, konkreetses töökeskkonnas, et olla kursis kiirete muutustega kutseala valdkonnas.

Tegevuskavas kutseharidussüsteemi arendamiseks Eestis aastatel 2001 – 2004 on nähtud ette innovaatikakeskuse rajamine, mis peab töötama 2004 aastaks. Täna ei suuda avalik-õiguslikud ülikoolid toetada kutsehariduse arengut. Seal töötavad inimesed on jäänud eilsetele arusaamadele, mis tulenevad eelmise ühiskonna mõtteviisi inertsusest. See on üheks tõsiseks takistuseks kutsehariduse ümberkorraldamise kiirendamisel. Ministeerium on kavandanud meetmed ja vahendid ülalnimetatud tegevuskavas noorte kutsehariduse asjatundjate koolituseks välisriikides aastatel 2002 – 2004.

Kontrollaktis viidatud uuendatud õppebaaside ja kõrge kvalifikatsiooniga õpetajate ristkasutamisega teistes koolides õppivate õpilaste koolitamiseks on alustatud, küll mitte kõigis kontrollitud kutsealade valdkondades. Aga see tegevus intensiivistub. Korralduse üldise koordineerimise eest vastutab Koolivõrgu Büroo. Mudel on väljatöötatud Phare kutsehariduse reformi I etapi käigus. Kasutatakse seda majandusvaldkonna, mehhatroonika, IT koolituses. Praktilise väljaõppe korralduses on suund võetud koostööle ettevõtetega. Eesmärk on mitte rajada kõikidesse kutseõppeasutustesse kaasaegse tehnika ja tehnoloogia tasemel kalleid õppebaase. Õppebaasid arendatakse tasemel välja ainult kavandatud kutseõppekeskustesse – Narvas, Tallinna

Tööstushariduskeskuses, Võrumaa Kutsehariduskeskuses, Kuressaare Ametikoolis, Türi Tehnika- ja Maamajanduskoolis, Kohtla-Järve ja Jõhvi koolide baasil kavandatud ühendatud kutseõppeasutuses ja veel mõnes spetsialiseeritud õppeasutuses. Põhimõte on vältida koolitusvaldkondade kattumisi piirkonnas, kasutada olemasolevaid ressursse tõhusamalt. Koolivõrgu ümberkorraldamise – koolitusvaldkondade paigutuse ja piirkonnas õppeasutuste koosluse juhtimisskeemi väljatöötamine – on tehtud ülesandeks Koolivõrgu Büroole. Ministeerium on arengustrateegia väljatöötaja, selleks ressursside kavandaja ja poliitilise otsustaja rollis, kes teostab kontrolli hariduspoliitiliste otsuste elluviimise üle.

Ministeerium on seisukohal, et Riigikontrolli osalus kutsehariduse ümberkorraldamiseks tehtud töö analüüsimisel on tänuväärne ja vajalik. Samas me ei pea antud probleemi käsitluses ammendavaks, et praktilist väljaõpet, sh ettevõttepraktikat on kontrollitud ainult kooli poolsest aspektist ja seda põhiliselt anketeerimise/intervjueerimise meetodil. Hinnang on andmata tööandjate osalusele ja rollile. Terviklik ettevõttepraktika koosneb kahe osapoole koostöös, kus ka tööandjal on kohustused.

Lugupidamisega

Mailis Rand
Minister

Teet Tiko
Haridusministeeriumi Koolivõrgubüroo juhataja

Hr Juhan Parts
Riigikontroll
Narva mnt 11a
15013 TALLINN

05.07.2002 nr 3.1-10/3078

Vastus Riigikontrolli täiendavale teabepäringule seoses kontrollaktiga "Õppepraktika korraldus kutseõppeasutustes"

Austatud härra Juhan Parts,

Käesolevaga vastame Riigikontrolli 07.06.2002 kirjaga nr 2-7.1-TA/02/1058 nõutud kontrollakti "Õppepraktika korraldus kutseõppeasutustes" täiendavale teabepäringule.

1. *Reguleerida kutsealade riiklike õppekavade kaudu kooli õppepraktika ja ettevõttepraktika läbiviimise kord, maht ning eeldatavad tulemused.*

Kutse-, eri- ja ametialade riiklikud õppekavad peavad määratlema nii õppepraktika (koolipraktika) kui ka ettevõttepraktika mahu ja eeldatava tulemuse. Nõuded ettevõttepraktika korraldusele on sätestatud Kutseõppeasutuse seadusega, mille §17 ütleb, et õppepraktika (loe kontrollakti mõistes: ettevõttepraktika) korraldamine reguleeritakse asjaosaliste vahelise (kool, õpilane, ettevõte) lepinguga. Samas paragrahvis tuuakse ära ka nõuded lepingu sisule.

Haridusministeerium kavandab koostöös Koolivõrgu Bürooga esitada 2003. aasta juuniks ettepanekud nimetatud seaduse täiendamiseks, et täpsustada ettevõttepraktika läbiviimise korraldust ja vastutust.

2. *Töötada välja nõuded kutseõppeasutuste praktikabaasidele erialade kaupa.*

Nõuded praktikabaasidele erialati peavad sisalduma vastavas riiklikus õppekavas, kuna on otseselt tulenevad õpetuse sisust ja sellele esitatavatest nõuetest ning peaksid moodustama ühtse terviku.

Haridusministeerium koostab Koolivõrgu Büroo ettepanekul praktika (nii kooli- kui ka ettevõttepraktika) korraldamiseks õppebaasidele esitatavate nõuete kirjelduse, mida arvestatakse riiklike õppekavade koostamisel.

3. *Töötada välja kutseõppeasutuste praktikabaaside arendamise kava, milles otsustada:*
   - *milliste koolide praktikabaas arendatakse nõuetele vastavaks;*
   - *millal ja millistest vahenditest seda tehakse;*
   - *kuidas tagatakse praktika läbiviimine nendes kutseõppeasutustes, mille praktikabaas ei vasta nõuetele ja mida edasi ei arendata*

   Kuni vastava kava kinnitamiseni peatada investeeringute tegemine kutseõppeasutuste praktikabaasidesse.

2002. a. oktoobriks on kavandatud riigi kutseõppeasutuste võrgu arengukava koostamine, mille ühe osana kirjeldatakse ka korrastatud koolivõrgu koolitusvaldkondade jaotust;

Munga 18
50088 TARTU

RIIGIKONTROLL
Kuupäev Reg nr
09.07.2002 2-7.1-TA/02/1058-2

Tel (07) 350 240
Faks (07) 350 250

valdkonna juhtiva(te) õppeasutuste baasid arendatakse välja esmajärjekorras ehk võetakse aluseks järgnevate aastate investeeringute kavandamisel.

Õppebaaside ristkasutuse korralduse põhimõtted ja vajadusel ettepanekud seadusandluse korrigeerimiseks koostatakse 2003. maiks (eeldab koolides käivitatava hindamisprotsessi vähemalt esialgseid järeldusi).

4. *Kontrollida koolitustellimuste esitamisel ja erialade avamisel, kas kutseõppeasutuste praktikabaas võimaldab läbi viia kutseõpet vastavalt õppekavas kehtestatud tingimustele, ning lubada vastu ainult nii palju õpilasi, kui paljudele suudab kool tagada korraliku praktikavõimaluse.*

Koolitustellimuse (kutseõppeasutuse seaduses: riigi poolt finantseeritavad koolituskohad) kavandamisel arvestatakse Koolivõrgu Büroo piirkonna peadirektorite hinnanguid kutseõppeasutuste praktikabaaside võimalustele.

5. *Tagada, et kutseõppeasutused korraldaksid õppetööd paindlikumalt, vältides kõigi õpilaste üheaegset õppepraktikale saatmist. Nii oleks ettevõtetel kergem praktikavõimalusi pakkuda.*
6. *Nõuda, et kutseõppeasutus informeeriks enne ettevõttepraktika algust ettevõttepraktika eesmärgist ja ülesannetest, mida õpilane peab praktika käigus täitma.*
7. *Tagada, et:*
   - *praktikakoht võimaldaks õpilasel rakendada õpitud teadmisi ja omandada uusi;*
   - *õpilane oleks praktikakohal hõivatud tegevustega, mis on otseselt seotud tema õpitava erialaga;*
   - *õpilane läbiks praktika täies mahus (tundidelt).*

Punktides 5-7 on tegemist ühelt poolt kooli poolt korraldatava õppeprotsessi võimalustega ja teiselt poolt seaduses fikseeritud nõuetega (kutseõppeasutuse seaduse paragrahvis 17 lõikes (1^2) on toodud nõuded vastavale lepingule). Õppeprotsessi korraldus on koolijuhi vastutusalas.

Haridusministeerium ja Koolivõrgu Büroo on kavandanud kutseõppeasutuste juhtimise tulemuslikkuse hindamisprotsessi käigus, mis käivitub 2002. aasta sügisest, hinnata ka praktikate korraldamise efektiivsust sh paindlikkust ja seaduses nõutust kinnipidamist (lepingute olemasolu ja nende sisu vastavus õppekavadele). Hindamise viib läbi Koolivõrgu Büroo.

8. *Otsustada, kes ja millises mahus finantseerib ettevõttepraktikat.*
9. *Tagada, et transpordi-, majutus vms kulud ei oleks õpilastele sobiva ettevõttepraktika tegemisel, näiteks rakendada Tallinnasse tulevate õpilaste puhul ühiselamute ristkasutust.*

Vastavalt kooli ja ettevõtte vahelisele kokkuleppele finantseerib ettevõttepraktikat läbi kooli riik. Praktika on õppekavades fikseeritud õppeprotsessi osa. Alates 2001. aastast finantseeritakse koole õppeprotsessi läbiviimiseks sh praktika korraldamiseks ühe artikli so riigieelarve osa 130 "Haridusministeerium" ptk 49 "Kutseõppeasutused" art 91 "Õppekulud" alt. Seega ei määrata enam koolile ette palgafondi suurust,

majanduskulude mahtu, õppevahendite kulude mahtu eraldi, vaid see sisaldub ühes numbris, mille jaotus on vastavalt kooli ette püstitatud ülesannetele ja prioriteetidele koolijuhi otsustada.

Haridusministeerium ei pea õigeks seda süsteemi muuta. Samas on kavandatud hindamisprotsessi käigus hinnata koolieelarve kasutamist ettevõttepraktikate korraldamisel. Kokkuvõtted 2002/2003 õppeaasta kohta tehakse 31. detsembri 2002. a. ja 31. augusti 2003. a. seisuga.

10. Töötada välja kriteeriumid kutsehariduse kvaliteedi hindamiseks.

Kutseõppeasutuste juhtimise tulemuslikkuse hindamise kriteeriumid on Koolivõrgu Büroo välja töötanud ning nende alusel käivitub hindamisprotsess alates käesoleva aasta sügisest. Kutsehariduse kvaliteedi hindamise kriteeriumite kogu on kõigi osapoolte ühistöö tulemus, mille väljatöötamisel peaksid osalema nii Haridusministeeriumi ja tema allasutuste (Riiklik Eksami- ja Kvalifikatsioonikeskus, Koolivõrgu Büroo), kutseõppeasutuste kui tööandjate esindajad.

11. Koostöös kutseõppeasutustega luua süsteem, mille abil koguda pidevalt tagasisidet õppepraktikat korraldavatelt ettevõtetelt, et võrrelda õpilaste oskusi ja teadmisi, ning kasutada saadud andmeid õppekavade arendamisel.

Tagasiside kogumine praktikate kohta on eelkõige koolikorralduslik küsimus ja seega koolijuhi vastutusel ning üks võimalus selle valdkonna tööd parandada.

12. Koostöös kutseõppeasutustega luua süsteem tagasiside kogumiseks kutseõppeasutuste lõpetanute tööhõive kohta. Et selgitada, kas kutsekooli lõpetanul on olnud viimastel aastatel kindel töökoht, võiks kasutada näiteks Maksuameti ja Sotsiaalkindlustuse infobaase.

Peame tagasiside kogumist kutseõppeasutustelt lõpetanute tööleasumise ja kutsekindluse kohta väga oluliseks. Vastavate põhimõtete koostamine ja kooskõlastamine on ministeeriumi II poolaasta tööplaanis.

Lugupidamisega

Mailis Rand
Minister

Helmer Jõgi 07 350 205